ПетроВентКомплект

08’2013

Противопожарные клапаны и сетевые элементы

www.pvkom.ru

Номенклатура выпускаемой продукции «ПетроВентКомплект» («АВС»)

1. **Вентиляторы дымоудаления и подпора (противопожарная вентиляция)**

- **Вентиляторы дымоудаления – ДЫМЪ, - ДЫМЪ-Ф, ВОП-К/Д-ДУ**
- **Вентиляторы осевые – ВОП-К, - ВОП-Д**
- **Вентиляторы крышные приточные ВКОП-К/Д**
- **Стакан монтажный – МСУ, МСУ-ВКОП**

2. **Центральные секционные кондиционеры «ЦСК»**

- **Морозостойкое исполнение ЦСК-М**
- **Гигиеническое исполнение ЦСК-Г**
- **Взрывозащищенное исполнение ЦСК-Ех**
- **Уличное исполнение ЦСК-Н**

Центральный секционный кондиционер в канальном (подвесном) исполнении ЦСК-К
Энергоэффективные компактные приточно-вытяжные установки ЦСК-400/700-V/P
Щиты автоматического управления ЩАУ
ЩАУ-ВУ-OPTIMA, ЩАУ-ВУ-CONTROLLO

3. **Противопожарные клапаны и сетевые элементы**

- **Противопожарные клапаны - КЛАП-НО, - КЛАП-НЗ, - КЛАП-Д**
- **Клапаны воздухоотсекающие, регулируемые - УВК, - КВУ, - КВУ-А,- КВУ-У, - КВУ-М**
- **Клапаны взрывозащищенные - КВУ-Ех**
- **Клапаны жаростойкие до 650С - КВУ-Нерж**

4. **Канальное оборудование**

- **вентиляторы канальные VKV**

СОДЕРЖАНИЕ

1. КЛАПАН КВУ-А (EX) ____ 2
2. КЛАПАН КВУ-М-НЕРЖ ____ 4
3. КЛАПАН ВОЗДУШНЫЙ УТЕПЛЕННЫЙ КВУ ____ 5
4. УНИВЕРСАЛЬНЫЙ ВОЗДУХОЗАБОРНЫЙ КЛАПАН УВК ____ 8
5. ПРОТИВОПОЖАРНЫЕ КЛАПАНЫ КЛАП ____ 12
6. ПРИВОДЫ УСТАНАВЛИВАЕМЫЕ НА КЛАПАНЫ КЛАП ____ 21
7. ВЗРЫВОЗАЩАЩЕННЫЕ ПРИВОДЫ ЭПВ ____ 24
8. МАРКИРОВКА ____ 25
9. ДЕКОРАТИВНАЯ РЕШЕТКА ДЛЯ КЛАПАНА КЛАП-Д ____ 25
10. СЕРТИФИКАТЫ ____ 26

Клапан КВУ-А (Ex)

Клапан КВУ-А это утепленный клапан, предназначенный для работы в условиях низкихтемператур до-70°С (только с обогревом).
Клапан имеет повышенную жесткость корпуса, рассчитанную на защиту от перекосов в условиях высоких перепадов среднесуточной температуры. Каркас клапана состоит из коробчатого корпуса, выполненного из оцинкованной стали. Лопатки клапана изготовлены из усиленного алюминиевого профиля. Оси лопаток вращаются в латунных подшипниках. Клапан КВУ-А изготавливается прямоугольного сечения. Возможно изготовление нестандартного размера. Возможно секционное исполнение. Максимальная ширина клапана водносекционном исполнении -1400мм.

Под заказ изготавливаются другие размеры. Клапаны КВУ, КВУ-М с высотой не более 2,4 м и шириной не более 1,4 м, КВУ-У, КВУ-А с высотой не более 2,4 м и шириной не более 2,0 м. Клапаны больших размеров выполняются виде кассет из нескольких клапанов.

Внимание максимальный размер клапана КВУ-А в комплектации с ТЭНами 1000х1000.

Технические характеристики

Вид климатического исполнения	УХЛ 2 или 3
Тип исполнительного механизма	электромеханический или ручной
Исполнение	общепромышленное
Рабочее давление до	1800 Па
Удельная мощность периметрального обогрева	15-40 Вт/м
Мощность одного ТЭНа (не зависит от длинны)	400 Вт

Варианты изготовления. Маркировка

ОБЩЕПРОМЫШЛЕННОЕ: Клапан КВУ-А может изготавливаться в нескольких комплектациях. В базовом исполнении клапан поставляется с ТЭНами. Дополнительно возможно установить периметральный обогрев клапана и привода, который представляет из себя саморегулирующийся нагревательный кабель. Кабель имеет безреостатное автоматическое управление. Для предотвращения механического повреждения и дополнительной защиты от атмосферных осадков кабеля и электромеханического привода они могут быть закрыты специальным кожухом. Для удобства монтажа на корпусе клапана может быть установлена клемная коробка. При заказе вариант исполнения клапана должен быть указан в маркировке.

Пример записи:

КВУ-А-У-М-2В-АхВ-AF230(О)-ЗКП-ПО-К-Л/П

КВУ-А - тип клапана
У - без ТЭНов (если с ТЭНами то не писать)
М - латунные втулки (если пластиковые то не писать)
2В - два ведущих вала (если один то не писать)
АхВ - размер (А-ширина, В-высота)
AF230 - тип привода (если ручной то р/пр)
(О) - подогрев привода(только с клемной коробкой)
ЗКП - защитный кожух привода
ПО - периметральный обогрев клапана
К - клемная коробка

ВЗРЫВОЗАЩИЩЕННОЕ: Клапаны КВУ-Ex-А-У могут использоваться в системах, в которых перемещаются взрывоопасные смеси и устанавливаться во взрывоопасных зонах помещений согласно маркировке взрывозащиты IIGb с Т6.Клапаны НЕ ПРИМЕНИМЫ для перемещения через них газопаровоздушных смесей от технологических установок, в которых взрывоопасные вещества нагреваются выше температуры их самовоспламенения или находятся под избыточным давлением.

В зависимости от комплектации клапан может быть снабжен ручным или электромеханическим приводом. Электропривод клапана имеет маркировку взрывозащиты 1ExdIICT6 по ГОСТ Р 51330.0-99. Допускается изготовление клапана под электромеханический привод. В этом случае возможна самостоятельная установка привода с маркировкой взрывозащиты 1ExdIICT6 согласно ГОСТ Р 51330.0-99.

Дополнительно возможно установить периметральный обогрев клапана и привода, который представляет из себя саморегулирующийся нагревательный кабель. Кабель имеет безреостатное автоматическое управление. Для предотвращения механического повреждения и дополнительной защиты от атмосферных осадков кабеля и электромеханического привода они могут быть закрыты специальным кожухом. Для удобства монтажа на корпусе клапана установлена клемная коробка. При заказе вариант исполнения клапана должен быть указан в маркировке.

Пример записи:

КВУ-Ex-А-У-АхВ-ЭПВ-AF-230(О)-ПО-К-Л/П

КВУ-Ex-А-У - тип клапана
АхВ - размер (А-ширина, В-высота)
ЭПВ-AF-230 - тип привода (если ручной то р/пр)
(О) - взрывозащищенный подогрев привода (только с клемной коробкой)
ПО - периметральный обогрев клапана (только с клемной коробкой)
К - взрывозащищенная клемная коробка

Высота	400	500	600	800	900	1000	1200	1400	1500	1600	1700	1800	2000	2400
Кол-во ТЭНов, шт	3	4	5	6	7	8	9	10	11	12	13	14	15	18
Сумарная мощность ТЭНов, кВт	1,2	1,6	2,0	2,4	2,8	3,2	3,6	4,0	4,4	4,8	5,2	5,6	6,0	7,2

Габаритные размеры. Подбор электромеханического привода

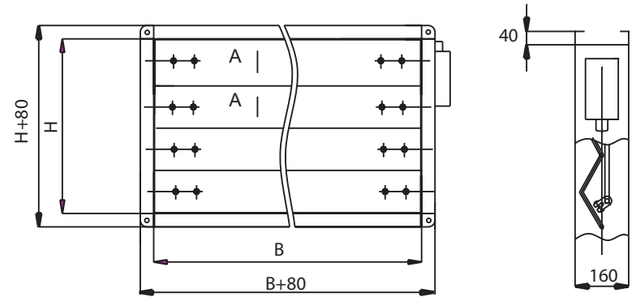

В таблице указаны реальные геометрические размеры клапанов (Hр - высота, Вр - ширина), а также момент открытия и закрытия лопаток клапана приведенный в соответствие с типоразмерным рядом приводов Belimo в зависимости от размера клапана.

		400	500	600	700	800	900	1000	1100	1200	1400	В
		400	500	600	700	800	900	1000	1100	1200	1400	Вр
400	328	4 Нм	4 Нм	4 Нм	4 Нм	4 Нм	4 Нм	4 Нм	4 Нм	4 Нм	10 Нм	
500	468	4 Нм	4 Нм	4 Нм	4 Нм	4 Нм	4 Нм	4 Нм	4 Нм	10 Нм	10 Нм	
600	608	4 Нм	4 Нм	4 Нм	4 Нм	4 Нм	4 Нм	4 Нм	4 Нм	10 Нм	10 Нм	
800	748	4 Нм	10 Нм	10 Нм	10 Нм	10 Нм	10 Нм	10 Нм	10 Нм	10 Нм	10 Нм	
900	888	4 Нм	10 Нм	10 Нм	10 Нм	10 Нм	10 Нм	10 Нм	10 Нм	10 Нм	10 Нм	
1000	1028	10 Нм	10 Нм	10 Нм	10 Нм	10 Нм	10 Нм	10 Нм	10 Нм	10 Нм	20 Нм	
1200	1168	10 Нм	10 Нм	10 Нм	10 Нм	20 Нм	20 Нм	20 Нм	20 Нм	20 Нм	20 Нм	
1400	1308	10 Нм	20 Нм	20 Нм	20 Нм	20 Нм	20 Нм	20 Нм	20 Нм	20 Нм	20 Нм	
1500	1448	20 Нм	20 Нм	20 Нм	20 Нм	20 Нм	20 Нм	20 Нм	20 Нм	20 Нм	20 Нм	
1600	1588	20 Нм	20 Нм	20 Нм	20 Нм	20 Нм	20 Нм	20 Нм	20 Нм	20 Нм	20 Нм	
1700	1728	20 Нм	20 Нм	20 Нм	20 Нм	20 Нм	20 Нм	20 Нм	20 Нм	20 Нм	20 Нм	
1800	1868	20 Нм	20 Нм	20 Нм	20 Нм	20 Нм	20 Нм	20 Нм	20 Нм	20 Нм	20 Нм	
2000	2008	20 Нм	20 Нм	20 Нм	20 Нм	20 Нм	20 Нм	20 Нм	20 Нм	20 Нм	20 Нм	
2200	2148	20 Нм	20 Нм	20 Нм	20 Нм	20 Нм	20 Нм	20 Нм	20 Нм	20 Нм	20 Нм	
2300	2288	20 Нм	20 Нм	20 Нм	20 Нм	20 Нм	20 Нм	20 Нм	20 Нм	20 Нм	40 Нм	
2400	2428	20 Нм	20 Нм	20 Нм	20 Нм	20 Нм	20 Нм	20 Нм	20 Нм	40 Нм	40 Нм	
Н	Нр											

Схема расключения периметрального обогрева и обогрева привода в КВУ

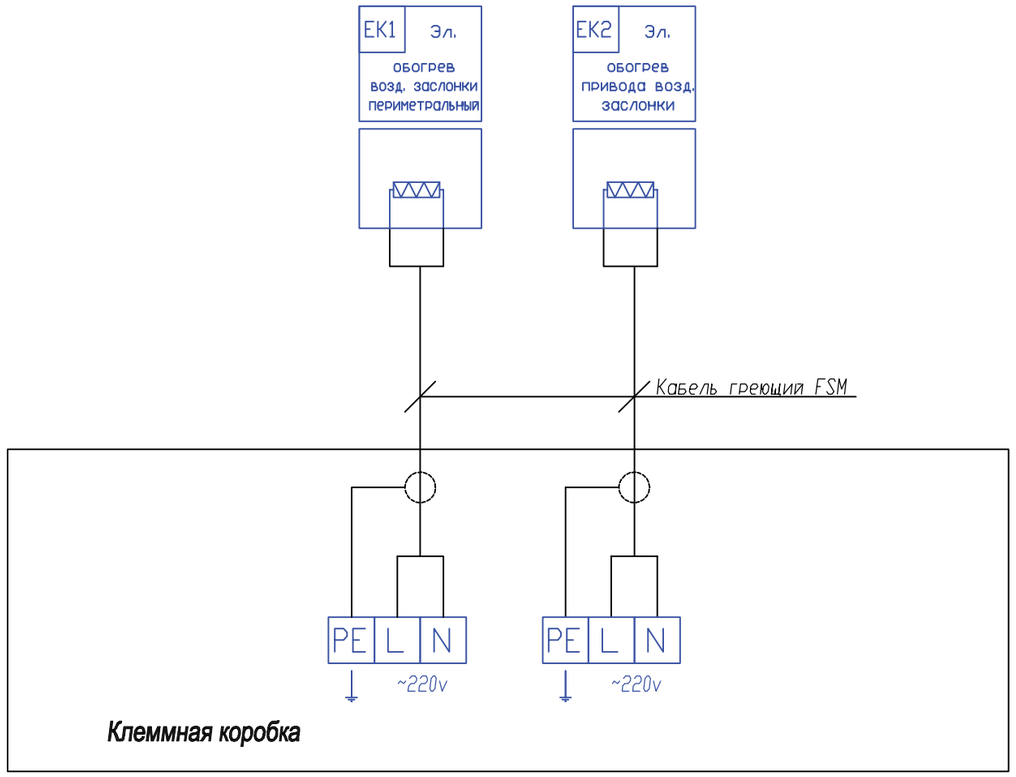

Клапан КВУ-М-НЕРЖ

Клапан жаростойкий выполнен из материала 12Х18Н10Т. Предназначен для регулирования газовоздушных смесей при температурах до 500С с разностью давлений 2000Па . Допускается кратковременное повышение температуры до 650С. При использовании в агрессивной среде рабочая температура сети до 350С. Конструкция клапана состоит из корпуса, профильной лопатки, исполнительного механизма. Тип привода и способ монтажа уточняются при заказе. Также возможно изготовление клапана по тех. требованию заказчика.

Маркировка

КВУ-М-НЕРЖ-1000х1200

Марка клапана

Типоразмер (Рабочее сечение)

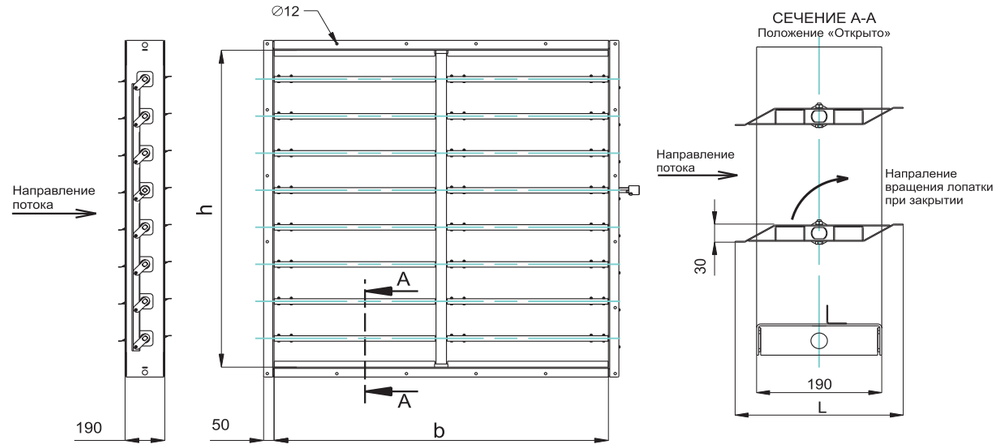

Наименование	b	h	L	к-во лопаток	масса,(кг)
КВУ-У-М-НЕРЖ-500х400	500	400	216	2	21
КВУ-У-М-НЕРЖ-500х600	500	600	235	3	27
КВУ-У-М-НЕРЖ-800х600	800	600	235	3	34
КВУ-У-М-НЕРЖ-1000х600	1000	600	235	3	42
КВУ-У-М-НЕРЖ-1400х600	1400	600	235	3	59
КВУ-У-М-НЕРЖ-1000х800	1000	800	245	4	56
КВУ-У-М-НЕРЖ-1000х1000	1000	1000	250	5	70
КВУ-У-М-НЕРЖ-1000х1200	1000	1200	250	6	84
КВУ-У-М-НЕРЖ-1400х1200	1400	1200	250	6	118
КВУ-У-М-НЕРЖ-1000х1600	1000	1600	255	8	113
КВУ-У-М-НЕРЖ-1400х1600	1400	1600	255	8	158
КВУ-У-М-НЕРЖ-1600х1600	1600	1600	255	8	180
КВУ-У-М-НЕРЖ-1000х1800	1000	1800	255	9	127
КВУ-У-М-НЕРЖ-1400х1800	1400	1800	255	9	177
КВУ-У-М-НЕРЖ-1000х2400	1000	2400	260	12	169
КВУ-У-М-НЕРЖ-1400х2400	1400	2400	260	12	236
КВУ-У-М-НЕРЖ-2000х2000	2000	2000	255	10	281

Клапан воздушный утепленный КВУ

Клапаны КВУ изготавливаются в соответствии с ТУ 4863-007-96833779-07 и предназначены для эксплуатации при условии У 1,2,3,4 по ГОСТ 15150. Клапаны могут применяться для сред, агресивность которых по отношению к углеродистой стали обыкновенного качества, не выше агрессивности воздуха с температурой до +80°С, не содержащих пыли и других твердых примесей в количестве более 100 мг/м^3, а также липких веществ и волокнистых материалов.

Клапан КВУ служит для регулирования количества воздуха, поступающего в систему вентиляции и кондиционирования воздуха с рабочим давлением не более 1500 Па (150кгс/м^2).

Клапан воздушный утепленный КВУ состоит из корпуса (1), лопаток поворотного типа (2), системы рычагов и тяг (4), привода (5) (электрического или ручного) осуществляющего поворот лопаток. В местах сопряжения лопаток клапана установлены трубчатые электронагреватели (3) (ТЭНы), для временного разогрева стыка лопаток и облегчения их открытия в случае обмерзания в зимнее время. В случае отсутствия необходимости в утеплении лопаток комплектация ТЭНами может быть исключена. Корпус и лопатки выполнены из оцинкованной стали. Крепежные отверстия делаются в процессе монтажа по ответным фланцам. Клапаны могут использоваться для режима «открыто-закрыто» или «плавное регулирование». В качестве исполнительного механизма применяется ручной или электромеханический привод.

Клапан изготавливается в следующих исполнениях:

КВУ стандартное исполнение (клапан из оцинкованной стали с ТЭНами)

КВУ-М морозостойкое исполнение (в конструкцию клапана внесены изменения для использования до -60°С. Опционально на данный клапан может быть установлен подогреваемый привод.

КВУ-У упрощенное исполнение (клапан из оцинкованной стали с электроприводом без ТЭНов)

КВУ-К с клемной коробкой (для удобства монтажа установлена клемная коробка в которую выведено питание ТЭНов)

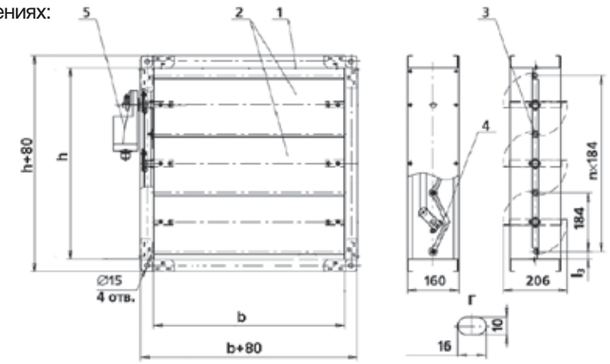

Габаритные и присоединительные размеры

Обозначение	h, мм	b, мм	b+80, мм	h+80, мм
КВУ 400 x 500	416	500	580	496
КВУ 600 x 500	600	500	580	680
КВУ 600 x 800	600	800	880	680
КВУ 600 x 1000	600	1000	1080	680
КВУ 600 x 1400	600	1400	1480	680
КВУ 800 x 1000	784	1000	1080	864
КВУ 1000 x 1000	968	1000	1080	1048
КВУ 1200 x 1000	1152	1000	1080	1232
КВУ 1200 x 1400	1152	1400	1480	1232
КВУ 1400 x 1400	1336	1400	1480	1416
КВУ 1600 x 1000	1520	1000	1080	1600
КВУ 1600 x 1400	1520	1400	1480	1600
КВУ 1800 x 1000	1888	1000	1080	1968
КВУ 1800 x 1400	1888	1400	1480	1968
КВУ 2000 x 1000	2072	1000	1080	2152
КВУ 2000 x 1400	2072	1400	1480	2152
КВУ 2200 x 1000	2256	1000	1080	2336
КВУ 2200 x 1400	2256	1400	1480	2336
КВУ 2400 x 1000	2440	1000	1080	2520
КВУ 2400 x 1400	2440	1400	1480	2520

Под заказ изготавливаются другие размеры. Клапаны КВУ, КВУ-М с высотой не более 2,4 м и шириной не более 1,4 м, КВУ-У, КВУ-А с высотой не более 2,4 м и шириной не более 2,0 м. Клапаны больших размеров выполняются виде кассет из нескольких клапанов.

Внимание максимальный размер клапана КВУ-А в комплектации с ТЭНами 1000x1000.

Варианты комплектации электромеханическими приводами

Обозначение	Кол-во лопаток	Кол-во ТЭНов	Суммарная мощность ТЭНов	Крутящий момент открытия (Нм)
КВУ 400 x 500	2	3	1,2	LM/LF
КВУ 600 x 500	3	4	1,6	LM/LF
КВУ 600 x 800	3	4	1,6	LM/LF
КВУ 600 x 1000	3	4	1,6	NM/NF
КВУ 600 x 1400	3	4	1,6	NM/NF
КВУ 800 x 1000	4	5	2,0	NM/NF
КВУ 1000 x 1000	5	6	2,4	SM/AF
КВУ 1200 x 1000	6	7	2,8	SM/AF
КВУ 1200 x 1400	6	7	2,8	SM/AF
КВУ 1400 x 1400	7	8	3,2	SM/AF
КВУ 1600 x 1000	8	9	3,6	SM/AF
КВУ 1600 x 1400	8	9	3,6	GM
КВУ 1800 x 1000	10	11	4,4	GM
КВУ 1800 x 1400	10	11	4,4	GM
КВУ 2000 x 1000	11	12	4,8	GM
КВУ 2000 x 1400	11	12	4,8	GM
КВУ 2200 x 1000	12	13	5,2	GM
КВУ 2200 x 1400	12	13	5,2	GM
КВУ 2400 x 1000	13	14	5,6	GM
КВУ 2400 x 1400	13	14	5,6	GM

Электрические схемы подключения ТЭНов

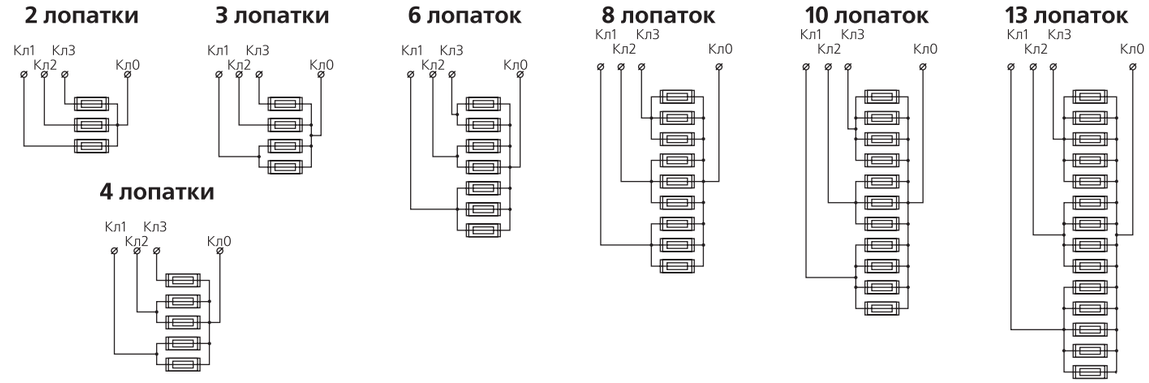

Структура маркировки клапана КВУ

КВУ-М(У)-2В-АхВ-NF230-П(Л)-К

- наличие клемной колодки
- сторона установки привода
- привод: электрический, ручной, площадка под привод
- внутреннее сечение (типоразмер)
- наличие 2-х ведущих валов
- вариант исполнения: М-морозостойкий, У-упрощенный, без буквы-стандартный
- условное обозначение клапана

Электрические схемы подключения приводов Belimo

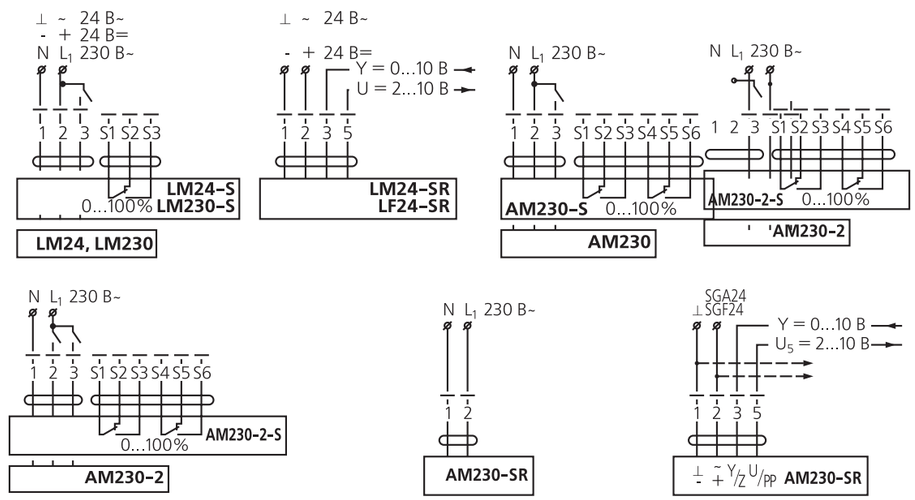

Схема подбора электопривода Belimo без пружинного возврата

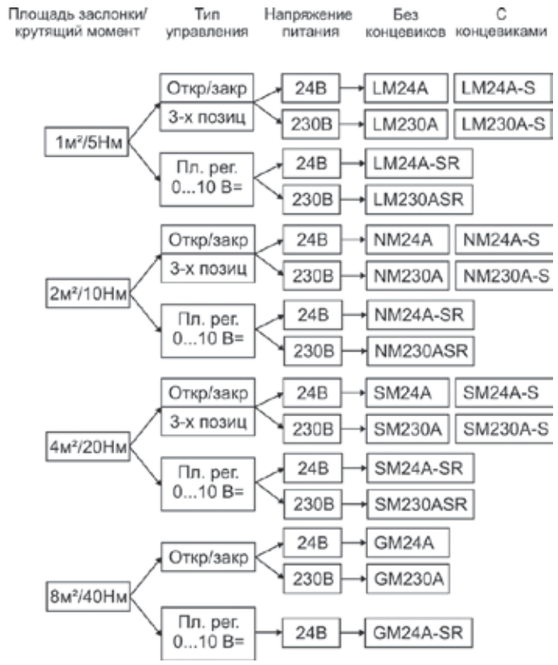

Схема подбора электопривода Belimo с пружинным возвратом

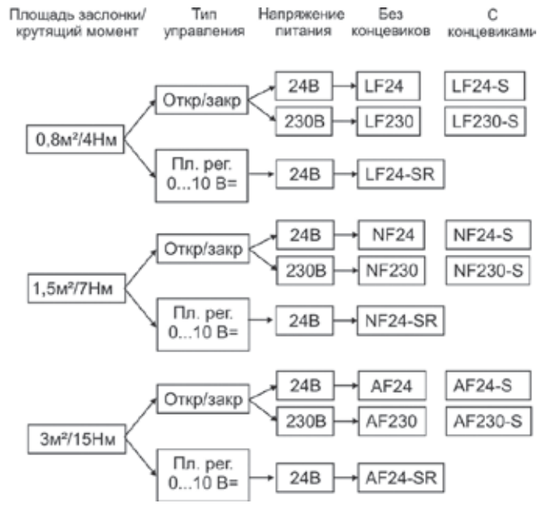

Универсальный воздухозаборный клапан УВК

Унифицированные воздушные клапаны УВК предназначены для регулирования расхода приточного, рециркуляционного или вытяжного воздуха в системах вентиляции и кондиционирования с рабочим давлением не более 1500 Па (150 кгс/м2). Клапан УВК предназначен для эксплуатации с вуловиях умеренного (У) климата 1, 2, 3, 4 категорий размещения по ГОСТ 15150. Рабочая температура воздуха от -40°С до 70°С.

Клапаны могут применяться для сред, агрессивность которых по отношению к алюминиевым сплавам не выше агрессивности воздуха с температурой до +80°С, не содержащих пыли и других твердых примесей в количестве более 100мг/м3, а так же липких веществ и волокнистых материалов.

Клапан изготавливаются из алюминиевого профиля с шестеренчатым приводом. Материал шестеренок – нейлон. Шестеренки «спрятаны» в алюминиевый профиль, что исключает попадание на них влаги, обмерзание и выход из строя клапана. Герметичность клапана обеспечивается резиновым или полипропиленовым уплотнителем.

Клапан, установленный в системе вентиляции, осуществляет регулирование количества подаваемого воздуха путем поворота лопаток в требуемое положение. Крепежные отверстия делаются в процессе монтажа по ответным фланцам.

Клапаны могут использоваться для режимов «открыто-закрыто» или «плавное регулирование».

Габаритные и присоединительные размеры

Габаритные и присоединительные размеры УВК с шагом 50

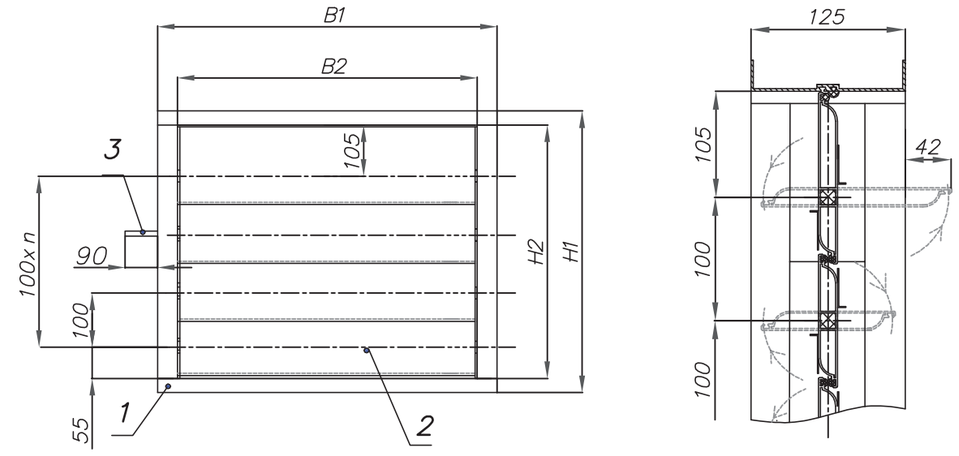

Габаритные и присоединительные размеры УВК с шагом 100

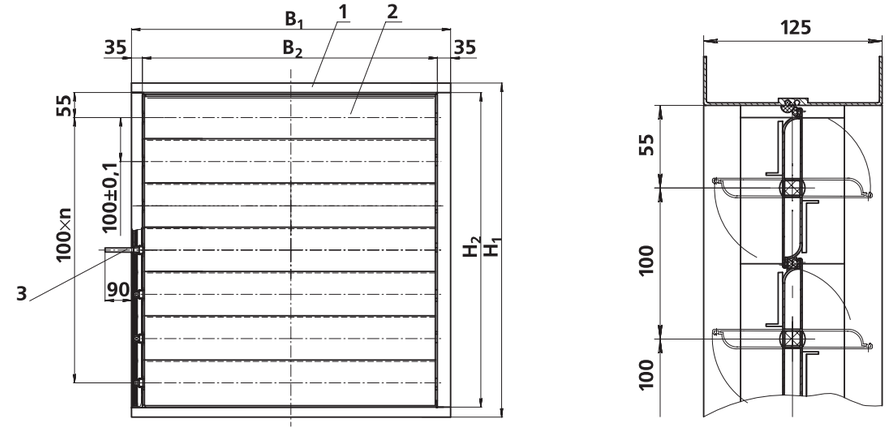

1 – *корпус;* **2** – *лопатка;* **3** – *приводная ось*

Обозначение клапана	Размеры, мм					
	H1	H2	B1	B2	B1+привод	
					УВКр	УВКэ
УВК 300x150	361	311	220	150	263	279
УВК 300x250	361	311	320	250	363	379
УВК 400x250	461	411	320	250	363	379
УВК 400x400	461	411	470	400	513	529
УВК 500x250	561	511	320	250	363	379
УВК 500x400	561	511	470	400	513	529
УВК 500x500	561	511	570	500	613	629
УВК 600x400	661	611	470	400	513	529
УВК 600x500	661	611	570	500	613	629
УВК 600x600	661	611	670	600	713	729

УВК 800x400	861	811	470	400	513	529
УВК 800x500	861	811	570	500	613	629
УВК 800x600	861	811	670	600	713	729
УВК 800x800	861	811	870	800	913	929
УВК 1000x500	1061	1011	570	500	613	629
УВК 1000x600	1061	1011	670	600	713	729
УВК 1000x800	1061	1011	870	800	913	929
УВК 1000x1000	1061	1011	1070	1000	1113	1129
УВК 1200x600	1261	1211	670	600	713	729
УВК 1700x800	1761	1711	870	800	913	929
УВК 1700x1000	1761	1711	1070	1000	1113	1129
УВК 1800x1000	1861	1811	1070	1000	1113	1129
УВК 1800x1400	1861	1811	1470	1400	1513	1529
УВК 2400x1000	2461	2411	1070	1000	1113	1129
УВК 2400x1400	2461	2411	1470	1400	1513	1529

Индекс клапана	Живое сечение, м²	Масса, кг	
		УВКэ	УВКр
УВК 300x100	0,3	2,5	2,3
УВК 300x200	0,6	2,9	2,7
УВК 400x200	0,8	3,5	3,2
УВК 400x400	0,15	4,1	3,9
УВК 500x200	0,11	4,1	3,8
УВК 500x400	0,19	4,8	4,6
УВК 500x500	0,24	5,3	5
УВК 600x400	0,23	5,4	5,2
УВК 600x500	0,29	6	5,7
УВК 600x600	0,35	6,5	6,3
УВК 800x400	0,30	6,7	6,5
УВК 800x500	0,39	7,4	7,2
УВК 800x600	0,47	8,1	7,8
УВК 800x800	0,63	9,4	9,2
УВК 1000x500	0,49	8,9	8,6

Индекс клапана	Живое сечение, м²	Масса, кг	
		УВКэ	УВКр
УВК 1000x600	0,59	9,7	9,4
УВК 1000x800	0,79	11,2	11,0
УВК 1000x1000	1,00	13,6	12,6
УВК 1200x600	0,71	11,2	10,9
УВК 1700x800	1,35	18,2	19,5
УВК 1700x1000	1,69	21	17,2
УВК 1800x1000	1,79	22	20,5
УВК 1800x1400	2,51	27	25,6
УВК 2400x1000	2,38	27,9	26,5
УВК 2400x1400	3,35	34,7	32,9

Под заказ изготавливаются другие размеры клапана УВК с высотой не более 2,5 м и шириной не более 3,0 м. Высота должна быть кратна 100 или 50 мм.

Варианты комплектации приводами “BELIMO”

Тип клапана	Привод для режима «открыто–закрыто»								Привод для плавного регулирования U= ≅24v	
	Без возвратной пружины								Без возвратной пружины	С возвратной пружиной
	Без контактных групп		С контактными группами				С возвратной пружиной			
	U=~220v	U= ≅ 24v	U=~220v		U= ≅ 24v		U=~220v	U= ≅ 24v		
	Тип привода	Тип привода	Тип привода	Тип контактной группы (сигнализации)	Тип привода	Тип контактной группы (сигнализации)	Тип привода	Тип привода	Тип привода	Тип привода
УВК 300x150 УВК 300x250 УКВ 400x250 УВК 400x400 УВК 500x250 УВК 500x400 УВК 500x500 УВК 600x400 УВК 600x500 УВК 600x600 УВК 800x400 УВК 800x500 УВК 800x600	LM 230	LM 24	LM 230-S	С одной контактной группой	LM 24-S	С одной контактной группой	LF 230-S	LF 24-S	LM 24-SR	LF 24-SR

Электрические схемы подключения приводов и сигнализации “BELIMO”

УВК 800x800 УВК 1000x500 УВК 1000x600 УВК 1000x800	NM230	LM 24	NM230	SN1, SN2	С двумя контакт-ными группами	NM24	SN1, SN2	С двумя контакт-ными группами	NF230-S	AF24-S	NM24-SR	NF24-SR
УВК 1000x1000	AM230	AM24	AM230	S1, S2		AM24	S1, S2		AF230-S	AF24-S	AM24-SR	AF24-SR
УВК 1200x600	NM230	NM24	NM230	SN1, SN2		NM24	SN1, SN2		NF230-S	AF24-S	NM24-SR	NF24-SR
УВК 1700x800 УВК 1700x1000 УВК 1800x1000	AM230	AM24	AM230	S1, S2		AM24	S1, S2		AF230-S	AF24-S	AM24-SR	AF24-SR
УВК 1800x1400 УВК 2400x1000 УВК 2400x1400	GM220	GM24	GM220			GM24			Нет	Нет	GM24-SR	Нет

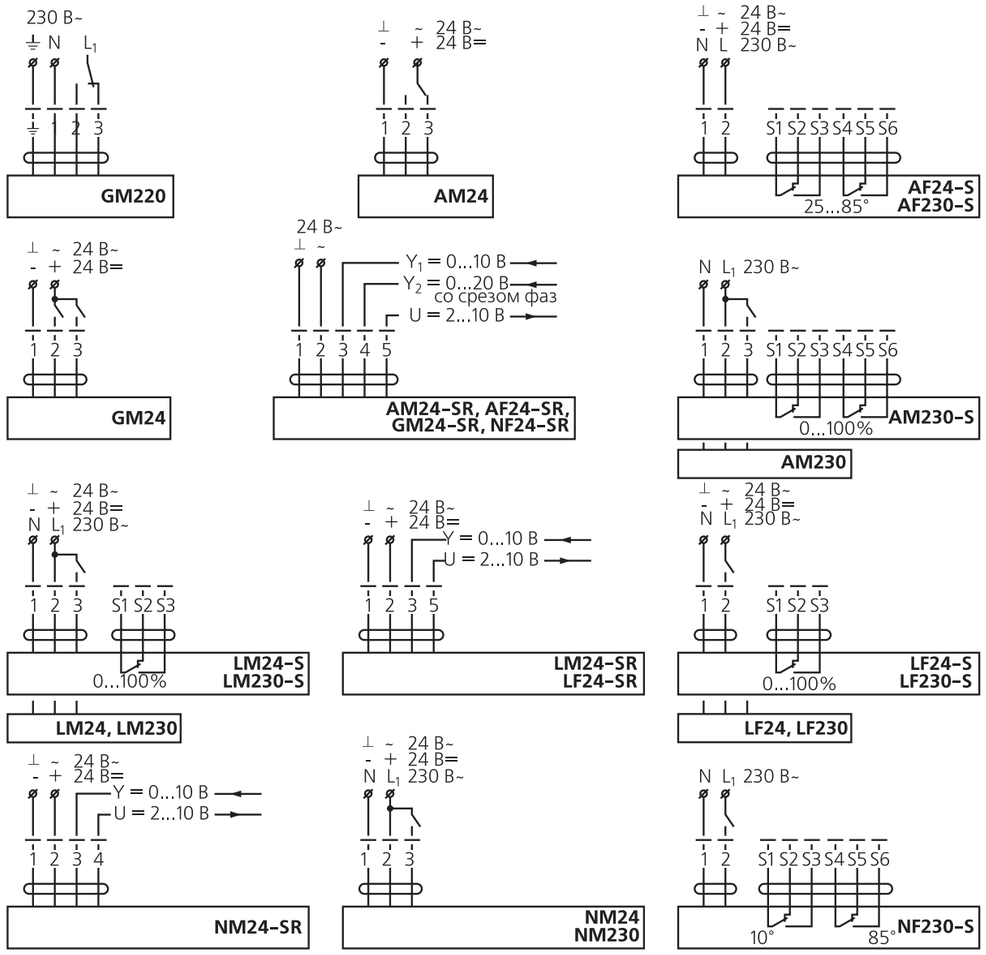

УВК-АхВ-NF230-П(Л)

- сторона установки привода
- привод: электрический, ручной, площадка под привод
- внутреннее сечение (типоразмер)
- условное обозначение клапана

Противопожарные клапаны КЛАП

Предназначенные для автоматического перекрытия проемов в ограждающих строительных конструкциях, для перекрытия технологических проемов и проемов в местах прохода вентиляционных каналов через междуэтажные перекрытия, стены, перегородки, для перекрытия проемов в ограждающих конструкциях приточно-вытяжных каналов противодымной вентиляции, а также для применения в системах противодымной защиты зданий и сооружений различного назначения с целью удаления продуктов горения из помещений поэтажных коридоров, холлов, тамбуров и т.п. По функциональному назначению клапаны могут применяться в качестве огнезадерживающего и дымового согласно требованиям СНиП 2.04.05*, СНиП 2.01.02* и СНиП 21.01.

Клапаны не подлежат установке в воздуховодах и каналах, помещений категорий А и Б пожаровзрывоопасности, в местных отсосах пожаровзрывоопасных смесей, в системах в которых перемещаются среды, с агрессивностью по отношению к углеродистым сталям обыкновенного качества выше агрессивности воздуха и с липкими, и волокнистыми материалами, а также в тех системах которые не подвергаются периодической очистке по установленному регламенту для предотвращения образования горючих отложений.

Вид климатического исполнения клапанов УЗ по ГОСТ 15150.

Клапаны серии КЛАП изготавливаются в соответствии с техническими условиями ТУ 4854-005-96833779-2009 в следующих исполнениях:

- Нормально открытый, (огнезадерживающий) с пределом огнестойкости EI60 и EI90 (КЛАП-60-НО, КЛАП-90-НО).
- Нормально закрытый, (дымоудаления) с пределом огнестойкости EI120 (КЛАП-120-НЗ)
- Дымовой, с пределом огнестойкости E120 (КЛАП-120-Д).

Огнезадерживающие клапаны КЛАП-60-НО, КЛАП-90-НО

Клапаны серии КЛАП - ... –НО предназначены для блокирования распространения пожара и продуктов горения по воздуховодам, каналам и шахтам систем вентиляции и кондиционирования. Предел огнестойкости клапанов КЛАП - … - НО EI60 (1 час) и EI90 (1,5 часа).

Для клапанов используются два типа привода электромагнитный и электромеханический Belimo. Окружающая среда должна быть взрывобезопасной, не содержащей агрессивных паров и газов.

КЛАПАН КЛАП-60-НО С ЭЛЕКТРОМАГНИТНЫМ ПРИВОДОМ

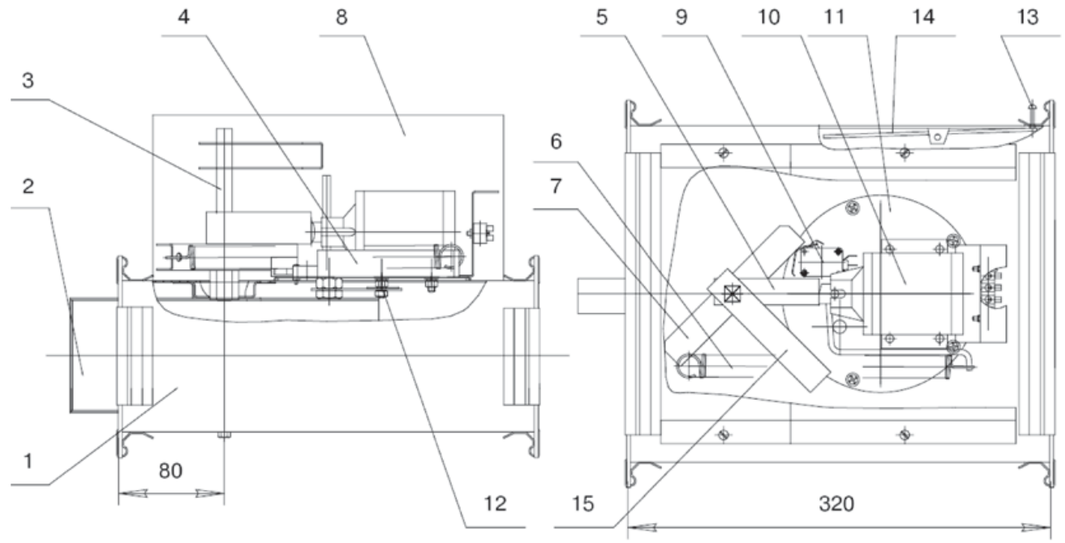

1. Корпус
2. Заслонка
3. Верхняя ось
4. Рычаг теплового замка
5. Стопор открытого положения
6. Пружина
7. Рычаг поворота оси
8. Кожух защитный
9. Микропереключатель
10. Электромагнит
11. Крышка
12. Кнопка расфиксации
13. Ловитель
14. Ручка взвода

КЛАПАН КЛАП-60-НО С ЭЛЕКТРОМЕХАНИЧЕСКИМ ПРИВОДОМ

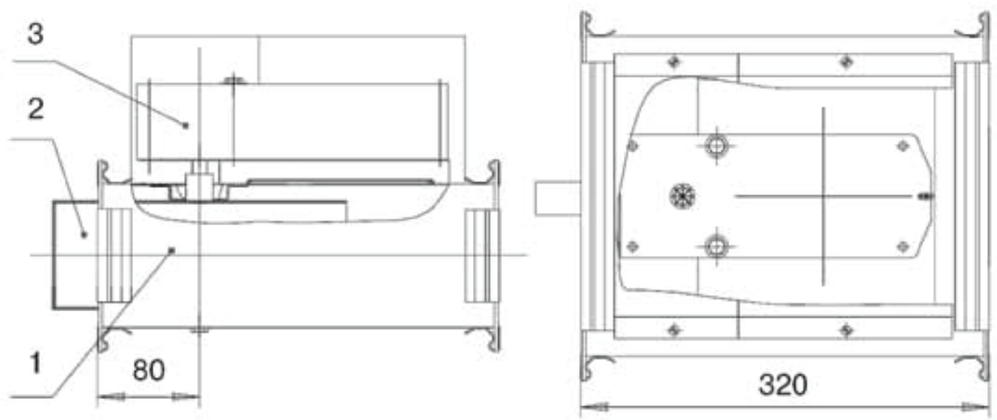

1. Корпус 2. Заслонка 3. Электромеханический привод

Огнезадерживающие клапаны КЛАП-60-НО, КЛАП-90-НО

КЛАПАН КЛАП-90-НО С ЭЛЕКТРОМАГНИТНЫМ ПРИВОДОМ

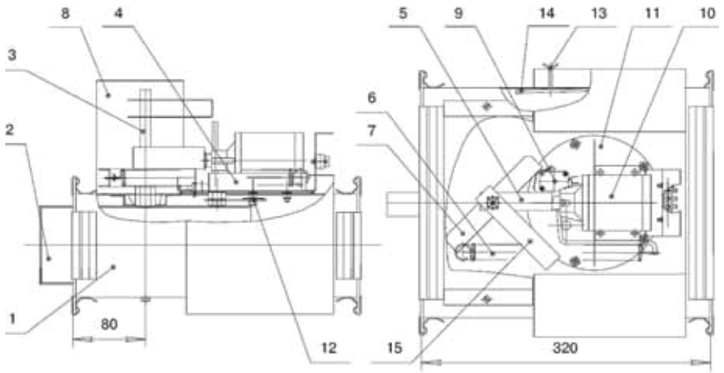

1. Корпус
2. Заслонка
3. Верхняя ось
4. Рычаг теплового замка
5. Стопор открытого положения
6. Пружина
7. Рычаг поворота оси
8. Кожух защитный
9. Микропереключатель
10. Электромагнит
11. Крышка
12. Кнопка расфиксации
13. Ловитель
14. Ручка взвода

КЛАПАН КЛАП-90-НО С ЭЛЕКТРОМЕХАНИЧЕСКИМ ПРИВОДОМ

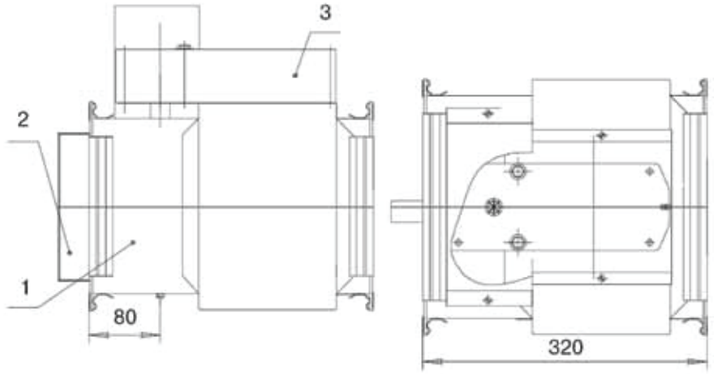

1. Корпус 2. Заслонка 3. Электромеханический привод

ВЫЛЕТ ЗАСЛОНКИ КЛАПАНОВ КЛАП ПРЯМОУГОЛЬНОГО СЕЧЕНИЯ ЗА ПРЕДЕЛЫ КОРПУСА

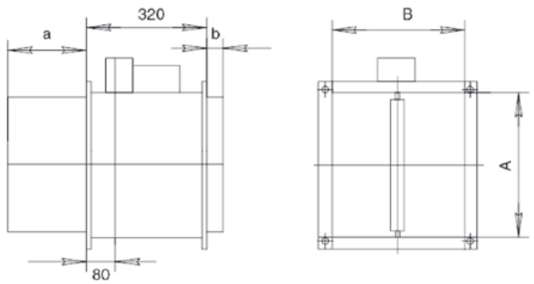

B, мм	200	250	300	350	400	450	500	550	600	650	700	750	800	850	900	950	1000
a, мм	10	35	60	85	110	135	160	185	210	235	260	285	310	335	360	385	410
b, мм	0	0	0	0	0	0	0	25	50	75	100	125	150	175	200	225	250

Функциональное назначение блоков

ВЫЛЕТ ЗАСЛОНКИ КЛАПАНОВ КЛАП КРУГЛОВО СЕЧЕНИЯ ЗА ПРЕДЕЛЫ КОРПУСА

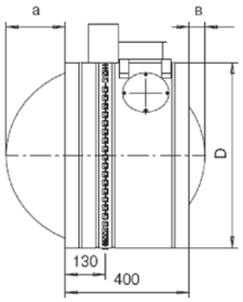

B, мм	160-280	315	355	400	450	500	560	630	710	800	900	1000
a, мм	0	18	38	60	85	110	140	175	215	260	310	360
b, мм	0	0	0	0	0	0	0	35	75	120	170	220

ВНИМАНИЕ! ПРИ УСТАНОВКЕ КЛАПАНА ЗА ПРЕДЕЛАМИ СТЕН, УЧАСТОК ВОЗДУХОВОДА ДОЛЖЕН БЫТЬ ПОКРЫТ ОГНЕЗАЩИТОЙ В СООТВЕТСТВИИ СО СНИП 41-01-2003 (П. 7.11.1 ПРИМ. 1), ОБЕСПЕЧИВАЮЩЕЙ ОГНЕСТОЙКОСТЬ ПРЕГРАДЫ.

Клапан дымоудаления КЛАП-120-НЗ

Предел огнестойкости Е120 (2 часа). Клапаны предназначены для открытия проемов ограждающих конструкциях приточно-вытяжных каналов систем противодымной вентиляции.

Вылет заслонки клапана КЛАП–120-НЗ соответствует вылету заслонки клапана КЛАП-60-НО.

ВНИМАНИЕ! ЕСЛИ НА КЛАПАН В КОНЦЕ ВОЗДУХОВОДА УСТАНАВЛИВАЕТСЯ РЕШЕТКА, ТО К КЛАПАНУ НЕОБХОДИМО ПРИСОЕДИНИТЬ ВОЗДУХОВОД, КОМПЕНСИРУЮЩИЙ ДЛИНУ ВЫЛЕТА ЗАСЛОНКИ ЗА ПРЕДЕЛЫ КЛАПАНА.

КЛАПАН КЛАП-120-НЗ С ЭЛЕКТРОМАГНИТНЫМ ПРИВОДОМ

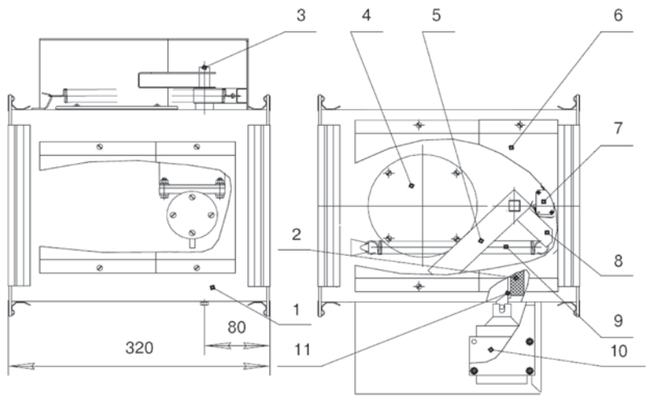

1. Корпус
2. Заслонка
3. Верхняя полуось
4. Смотровой лючок
5. ручка взвода
6. Защитный кожух
7. Микропереключатель
8. Рычаг поворота заслонки
9. Пружина
10. Электромагнитная защелка
11. Стопор закрытого

Клапан дымоудаления КЛАП-120-Н3

КЛАПАН КЛАП-120-Н3 С ЭЛЕКТРОМЕХАНИЧЕСКИМ ПРИВОДОМ

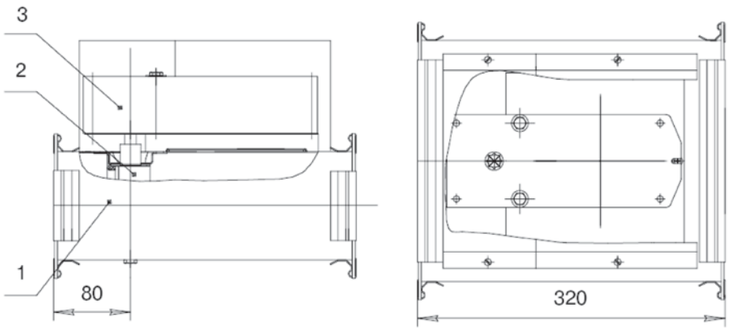

1. Корпус 2. Заслонка 3. Электромеханический привод

Дымовой клапан КЛАП(120)-Д

Клапаны выпускаются в нескольких вариантах:

- Стенового исполнения с одним присоединительным фланцем и внутренним размещением привода
- Канального исполнения с двумя присоединительными фланцами, наружным и внутренним расположением привода.

Клапаны комплектуются двумя типами приводов: электромеханическим, и электромагнитным. Клапаны с электромеханическим приводом могут устанавливаться в вертикальном и горизонтальном положении.

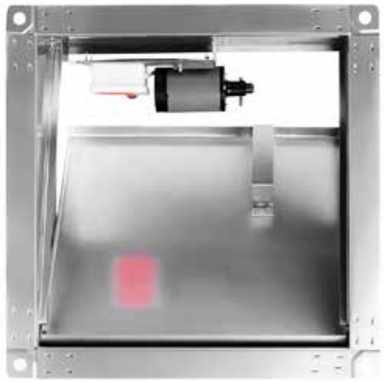

ВНИМАНИЕ! КЛАПАН С ЭЛЕКТРОМАГНИТНЫМ ПРИВОДОМ УСТАНАВЛИВАЕТСЯ ТОЛЬКО В ВЕРТИКАЛЬНОМ ПОЛОЖЕНИИ.

Клапаны с электромагнитным и электромеханическим приводом могут устанавливаться внутри помещения с температурой среды от -30°С до +40°С при отсутствии прямого воздействия атмосферных осадков. Окружающая среда должна быть взрывобезопасной, не содержащей агрессивных паров и газов, разрушающих металлы и изоляцию.

СПОСОБ УПРАВЛЕНИЯ ЗАСЛОНКОЙ КЛАПАНА

	Тип привода	
	Электромагнитный	Электромеханический
Способ открытия заслонки	- автоматически, по сигналу пожарной автоматики - вручную	
Способ закрытия заслонки	- вручную - электродвигатель	- вручную
Принцип срабатывания привода	кратковременная подача напряжения на электромагнит	переключение питания на электродвигателе

Дымовой клапан КЛАП(120)-Д

ГАБАРИТНЫЕ И ПРИСОЕДИНИТЕЛЬНЫЕ РАЗМЕРЫ КЛАПАНА КЛАП-120-Д(С).

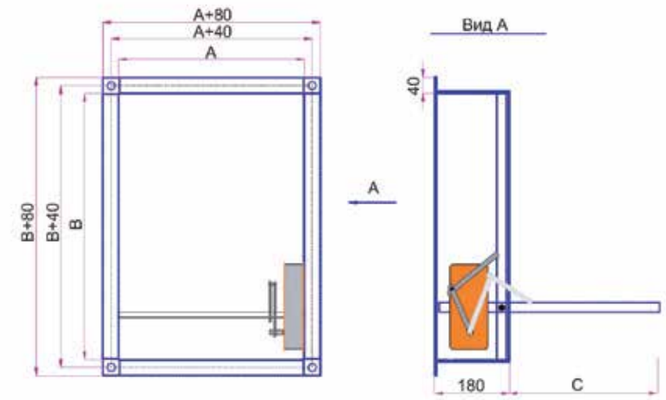

ВЫЛЕТ ЛОПАТКИ КЛАПАНА КЛАП-120-Д С ЭЛЕКТРОМАГНИТНЫМ ПРИВОДОМ ЗА ПРЕДЕЛЫ КАРКАСА В ОТКРЫТОМ ПОЛОЖЕНИИ.

B, мм \ A, мм	300	350	400	450	500	550	600	650	700	750	800	900	1000	1100	1200	1300	1400	1500	1600	1700
300	120	120	120	120	120	120	120	120	120	120	120	120	120							
350	170	170	170	170	170	170	170	170	170	170	170	170	170							
400	220	220	220	220	220	220	220	220	220	220	220	220	220							
450	270	270	270	270	270	270	270	270	270	270	270	270	270							
500	320	320	320	320	320	320	320	320	320	320	320	320	320							
550	370	370	370	370	370	370	370	370	370	370	370	370	370							
600	420	420	420	420	420	420	420	420	420	420	420	420	420							
650	470	470	470	470	470	470	470	470	470	470	470	470	470							
700	520	520	520	520	520	520	520	520	520	520	520	520	520							
750	570	570	570	570	570	570	570	570	570	570	570	570	570							
800	620	620	620	620	620	620	620	620	620	620	620	620	620							
850	670	670	670	670	670	670	670	670	670	670	670	670	670							
900	720	720	720	720	720	720	720	720	720	720	720	720	720							
1000	770	770	770	770	770	770	770	770	770	770	770	770	770							
1100																				
1200																				

Клапан одним электромагнитом — Клапан 2-мя электромагнитами — Клапан 4-мя электромагнитами

Дымовой клапан КЛАП(120)-Д

ВЫЛЕТ ЛОПАТКИ КЛАПАНА КЛАП-120-Д С ЭЛЕКТРОМЕХАНИЧЕСКИМ ПРИВОДОМ ЗА ПРЕДЕЛЫ КАРКАСА В ОТКРЫТОМ ПОЛОЖЕНИИ.

В, мм \ А, мм	300	350	400	450	500	550	600	650	700	750	800	900	1000	1100	1200	1300	1400	1500	1600	1700
300																				
350																				
400	40	40	40	40	40	40	40	40	40	40	40	40	40							
450	90	90	90	90	90	90	90	90	90	90	90	90	90							
500	140	140	140	140	140	140	140	140	140	140	140	140	140							
550	190	190	190	190	190	190	190	190	190	190	190	190	190							
600	240	240	240	240	240	240	240	240	240	240	240	240	240							
650	290	290	290	290	290	290	290	290	290	290	290	290	290							
700	340	340	340	340	340	340	340	340	340	340	340	340	340							
750	390	390	390	390	390	390	390	390	390	390	390	390	390							
800	440	440	440	440	440	440	440	440	440	440	440	440	440							
850	490	490	490	490	490	490	490	490	490	490	490	490	490							
900	540	540	540	540	540	540	540	540	540	540	540	540	540							
1000	590	590	590	590	590	590	590	590	590	590	590	590	590							
1100																				
1200																				

ПРОХОДНОЕ СЕЧЕНИЕ ТИПОРАЗМЕРНОГО РЯДА КЛАПАНОВ КЛАП-120-Д СТЕНОВОГО ИСПОЛНЕНИЯ.

В, мм \ А, мм	300	350	400	450	500	550	600	650	700	750	800	900	1000	1100	1200	1300	1400
300	0,08	0,1	0,11	0,13	0,14	0,16	0,17	0,19	0,2	0,22	0,23	0,25	0,28	0,31	0,34	0,37	0,4
350		0,12	0,13	0,15	0,16	0,18	0,2	0,21	0,23	0,25	0,57	0,3	0,33	0,36	0,4	0,43	0,47
400			0,15	0,17	0,19	0,21	0,23	0,25	0,27	0,29	0,3	0,34	0,38	0,42	0,46	0,5	0,54
450				0,19	0,22	0,24	0,26	0,27	0,3	0,33	0,34	0,39	0,43	0,48	0,52	0,56	0,61
500					0,23	0,27	0,29	0,31	0,33	0,37	0,38	0,43	0,48	0,53	0,58	0,63	0,68
550						0,28	0,31	0,34	0,38	0,39	0,42	0,48	0,53	0,58	0,64	0,69	0,75
600							0,34	0,37	0,4	0,43	0,46	0,51	0,58	0,64	0,7	0,75	0,81
650								0,4	0,44	0,47	0,5	0,57	0,63	0,69	0,75	0,82	0,88
700									0,47	0,51	0,54	0,61	0,68	0,75	0,81	0,88	0,95
750										0,54	0,58	0,66	0,73	0,8	0,87	0,95	1,02
800											0,62	0,7	0,77	0,85	0,93	1,01	1,1
850												0,75	0,82	0,91	0,99	1,07	1,16
900												0,78	0,87	0,96	1,05	1,14	1,23
1000													0,97	1,07	1,17	1,27	1,37
1100														1,18	1,27	1,39	1,51
1200															1,4	1,52	1,64
1300																1,65	1,78
1400																	1,92

Дымовой клапан КЛАП(120)-Д

Клапан одним электромагнитом
Клапан 2-мя электромагнитами
Клапан 4-мя электромагнитами

ВНИМАНИЕ! ВОЗМОЖНО ИЗГОТОВЛЕНИЕ КЛАПАНОВ ЛЮБЫХ РАЗМЕРОВ.

КОМПЛЕКТАЦИЯ КЛАПАНОВ КЛАП-Д ЭЛЕКТРОМЕХАНИЧЕСКИМИ ПРИВОДАМИ

В, мм \ А, мм	300	350	400	450	500	550	600	650	700	750	800	900	1000	1100	1200	1300	1400
300																	
350																	
400			0,15	0,17	0,19	0,21	0,23	0,25	0,27	0,29	0,3	0,34	0,38	0,42	0,46	0,5	0,54
450				0,19	0,22	0,24	0,26	0,27	0,3	0,33	0,34	0,39	0,43	0,48	0,52	0,56	0,61
500					0,23	0,27	0,29	0,31	0,33	0,37	0,38	0,43	0,48	0,53	0,58	0,63	0,68
550						0,28	0,31	0,34	0,38	0,39	0,42	0,48	0,53	0,58	0,64	0,69	0,75
600							0,34	0,37	0,4	0,43	0,46	0,51	0,58	0,64	0,7	0,75	0,81
650								0,4	0,44	0,47	0,5	0,57	0,63	0,69	0,75	0,82	0,88
700									0,47	0,51	0,54	0,61	0,68	0,75	0,81	0,88	0,95
750										0,54	0,58	0,66	0,73	0,8	0,87	0,95	1,02
800											0,62	0,7	0,77	0,85	0,93	1,01	1,1
850												0,75	0,82	0,91	0,99	1,07	1,16
900												0,78	0,87	0,96	1,05	1,14	1,23
1000													0,97	1,07	1,17	1,27	1,37
1100														1,18	1,27	1,39	1,51
1200															1,4	1,52	1,64
1300																1,65	1,78
1400																	1,92

Клапан с приводом BLE
Клапан с приводом BE

ВНИМАНИЕ! ПРИВОД УСТАНАВЛИВАЕТСЯ НА КЛАПАН С ВЫСОТОЙ БОЛЕЕ 350 ММ.

Площадь проходного сечения стенового клапана КЛАП-Д рассчитывается по формуле:

$$S_{кл} = A \cdot B - 0{,}01(A+2 \cdot B)\ (м)$$

РАСЧЕТ ПОТЕРИ ДАВЛЕНИЯ В КЛАПАНЕ КЛАП

Потери давления расчитываются по формуле:

$$\Delta P_{кл} = \zeta в \cdot \rho \cdot Vв^2/2$$

Где: ζв - коэффициент местного сопротивления клапана, отнесенный к скорости воздуховоде;
ρ - плотность воздуха, кг/м;
Vв - скорость воздуха в воздуховоде, м/с.

Дымовой клапан КЛАП(120)-Д

КОЭФФИЦИЕНТ МЕСТНОГО СОПРОТИВЛЕНИЯ КЛАПАНОВ КЛАП-Д

В, мм \ А, мм	300	350	400	450	500	550	600	650	700	750	800	900	1000
300	1,1	1,03	0,97	0,93	0,9	0,87	0,85	0,93	0,81	0,8	0,79	0,77	0,75
350	1,03	0,81	0,77	0,73	0,7	0,68	0,66	0,64	0,62	0,61	0,6	0,58	0,56
400	0,97	0,77	0,63	0,6	0,57	0,55	0,54	0,53	0,52	0,51	0,5	0,48	0,47
450	0,93	0,73	0,6	0,51	0,48	0,46	0,44	0,43	0,42	0,41	0,4	0,39	0,38
500	0,9	0,7	0,57	0,48	0,42	0,4	0,38	0,37	0,36	0,35	0,34	0,32	0,31
550	0,87	0,68	0,55	0,46	0,4	0,37	0,35	0,34	0,33	0,32	0,32	0,31	0,3
600	0,85	0,66	0,54	0,44	0,38	0,35	0,32	0,3	0,29	0,29	0,28	0,27	0,26
650	0,83	0,64	0,53	0,43	0,37	0,34	0,3	0,29	0,28	0,27	0,26	0,25	0,24
700	0,81	0,62	0,52	0,42	0,36	0,33	0,29	0,28	0,27	0,26	0,26	0,25	0,24
750	0,8	0,61	0,51	0,41	0,35	0,32	0,29	0,27	0,26	0,25	0,24	0,23	0,23
800	0,79	0,6	0,5	0,4	0,34	0,32	0,28	0,26	0,26	0,24	0,24	0,23	0,22
850	0,78	0,59	0,49	0,39	0,33	0,31	0,28	0,26	0,25	0,24	0,23	0,23	0,22
900	0,77	0,58	0,48	0,39	0,32	0,31	0,27	0,25	0,25	0,23	0,22	0,22	0,21
1000	0,75	0,56	0,47	0,38	0,31	0,3	0,26	0,24	0,24	0,23	0,22	0,22	0,2
1100	0,74	0,55	0,46	0,37	0,31	0,29	0,26	0,23	0,23	0,22	0,21	0,21	0,2
1200	0,73	0,54	0,45	0,36	0,3	0,29	0,25	0,23	0,23	0,21	0,2	0,2	0,2

ПРИМЕР УСТАНОВКИ КЛАПАНА В СТЕНУ

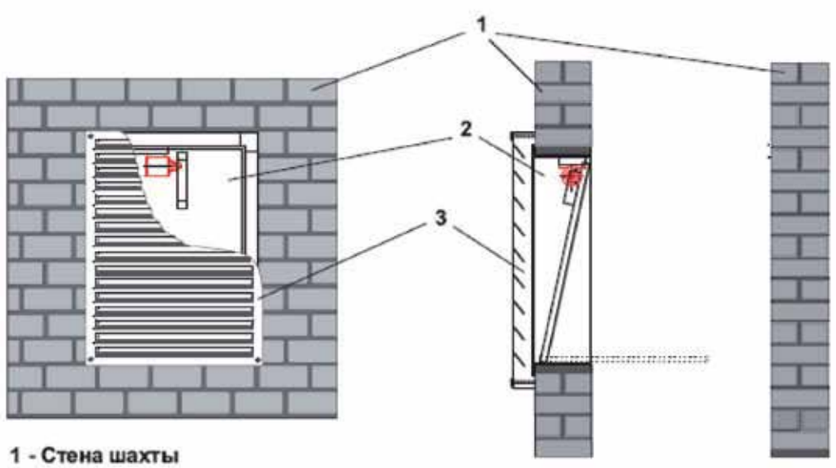

1 - Стена шахты
2 - Клапан
3 - Декоративная решетка

Приводы устанавливаемые на клапаны КЛАП

ЭЛЕКТРОМАГНИТНЫЕ ПРИВОДЫ

Электромагнитный привод представляет собой пружинный привод с электромагнитной защелкой.

ОСНОВНЫЕ ТЕХНИЧЕСКИЕ ХАРАКТЕРИСТИКИ ПРИВОДОВ

	ПЭМ 091-220	ПЭМ 091-24
Напряжение питания, В	~ 220 50Гц	-24
Потребляемый ток, А, не более	1,0	4,0
Потребляемая мощность, Вт, не более	220	80
Тяговое усилие якоря, Н (Кгс)	90 (9)	60 (6)
Продолжительность включения	Кратковременное	
Класс защиты	0I по ГОСТ 12.2.007.0-75	
Степень защиты	IP 10 по ГОСТ 14254-80	
Вид климатического исполнения	У2 по ГОСТ 15150-69	

ВНИМАНИЕ! ДЛИТЕЛЬНОСТЬ ПОДАЧИ ПИТАНИЯ НА ЭЛЕКТРОМАГНИТ НЕ ДОЛЖНА ПРЕВЫШАТЬ 10 С. КОЛИЧЕСТВО СРАБАТЫВАНИЙ НЕ БОЛЕЕ 30 В ЧАС.

Принцип работы данного привода заключается в удерживании заслонки клапана в охранном положении. Для нормально закрытых, (дымовых) в закрытом положении, для нормально открытых (огнезадерживающих) в открытом положении. В приводах используются электромагниты постоянного тока на 24В, а также переменного тока 50Гц напряжением 220В.

Для контроля положения заслонки клапана он оснащается микропереключателем.

Управляющим сигналом на срабатывание клапана служит кратковременная подача напряжения на электромагнит. Преимуществом данного привода является быстрое (не более 1-2 сек) перемещение заслонки клапана в рабочее положение, а недостатком – необходимость ручного возврата заслонки в исходное положение после срабатывания клапана

ЭЛЕКТРОМЕХАНИЧЕСКИЕ РЕВЕРСИВНЫЕ ПРИВОДЫ

Вторым возможным вариантом исполнительного механизма, применяемого на клапанах КЛАП, является реверсивный электромеханический привод Belimo BE или BLE. Эти приводы перемещают заслонку клапана из охранного положения в рабочее и обратно при помощи электродвигателя в зависимости от схемы подключения цепи питания к обмоткам привода.

Двухпозиционное управление осуществляется при помощи двухпроводной схемы. Электропривод защищен от перегрузок и поэтому может находиться под напряжением в конечных положениях длительное время.

Приводы устанавливаемые на клапаны КЛАП

ОСНОВНЫЕ ТЕХНИЧЕСКИЕ ХАРАКТЕРИСТИКИ ПРИВОДОВ

	BLE230(24)	BE230(24)
Номинальное рабочее напряжение	~230В, 50Гц (~24В 50Гц, =24В)	
Потребляемая мощность, Вт, не более		
во время вращения	5Вт(7,5Вт)	8Вт(12Вт)
в состоянии покоя	0,5(0,5)	
Степень защиты	II(III)	
Температура среды	-30…+50°С	
Техническое обслуживание	не требуется	
Присоединительный кабель		
электродвигатель	3х0,75 мм²	
вспомогательные перекл.	6х0,75 мм²	
Момент вращения	15 Нм	40 Нм

Достоинством данного привода являются возможность автоматического, дистанционного и ручного управления положением заслонки.

ВНИМАНИЕ! ВОЗМОЖНО ПАРАЛЛЕЛЬНОЕ ПОДКЛЮЧЕНИЕ НЕСКОЛЬКИХ ЭЛЕКТРОПРИВОДОВ С УЧЕТОМ МОЩНОСТЕЙ

СХЕМЫ ПОДКЛЮЧЕНИЯ ПРИВОДОВ

ЭЛЕКТРОМАГНИТНЫЙ ПРИВОД
Без напряжения - заслонка закрыта

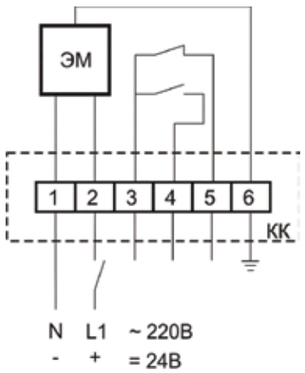

ПРИВОД BELIMO BF/BLF
Без напряжения – заслонка открыта

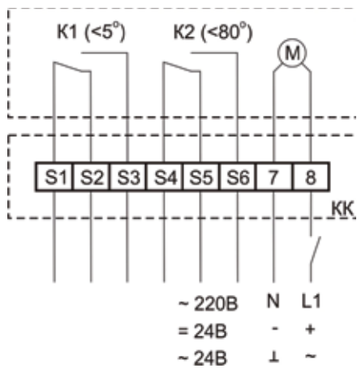

ПРИВОД BELIMO BR

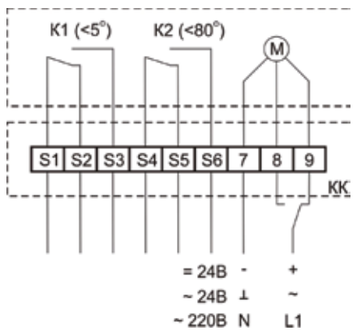

ПРИВОД BELIMO BE (BLE)

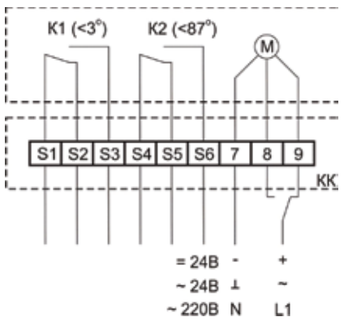

Приводы устанавливаемые на клапаны КЛАП

СТРУКТУРА МАРКИРОВКИ КЛАПАНА

КЛАП-120-Д-(С)-А×В-ВЕ-220-Г(В)

- Условное обозначение клапана
- Предел огнестойкости (60, 90, 120)
- Функциональное назначение:
  - НО - огнезадерживающий,
  - НЗ - дымоудаления,
  - Д - дымовой
- Вариант исполнения:
  - С - стеновой,
  - К - канальный
- Размер (А-ширина, В-высота)
- Тип привода:
  - ЭМ - электромагнитный,
  - МВ – электромеханический с возвратной пружиной,
  - ВЕ – электромеханический реверсивный
  (если количество приводов больше 1, это указывается дополнительно, например: 2*ВЕ220)
- Напряжение питания привода (220В, 24В)
- Пространственное исполнение:
  - Г - горизонтальное,
  - В - вертикальное

ПРИМЕР ЗАКАЗА:

КЛАП(120)-Д(С) 600х500-ВЕ(220)-Р – Клапан КЛАП огнестойкостью 120 мин, дымовой, стенового исполнения, высота 500мм, ширина 600мм, с электромеханическим, реверсивным приводом Belimo, напряжение питания привода 220В., с декоративной решеткой

КЛАП-120-НЗ-500х500-ЭМ(220) – клапан КЛАП огнестойкостью 120 мин, нормально закрытый, с пружинным приводом и электромагнитной защелкой 220В, 50Гц.

ВНИМАНИЕ! ДЛЯ КЛАПАНА ТИПА КЛАП-Д(С) РАЗМЕРЫ А И В ОПРЕДЕЛЯЮТСЯ ПО РАЗМЕРУ СТРОИТЕЛЬНОГО ПРОЕМА, В ОСТАЛЬНЫХ СЛУЧАЯХ РАЗМЕРЫ А И В ОПРЕДЕЛЯЮТСЯ ВНУТРЕННИМ СЕЧЕНИЕМ ПРИСОЕДИНИТЕЛЬНОГО ВОЗДУХОВОДА.

Взрывозащищенные электроприводы ЭПВ

Взрывозащищенные электроприводы (далее – приводы) предназначены:

- для управления противопожарными клапанами и клапанами дымоудаления, а так же воздушными заслонками в системах вентиляции и кондиционирования
- для работы во взрывоопасных зонах всех классов помещений и наружных установках в соответствии с маркировкой взрывозащиты и гл.7.3 “Правил устройства электроустановок” (ПУЭ), 6 издание
- для эксплуатации в закрытых помещениях с естественной вентиляцией без искусственно регулируемых климатических условий при отсутствии воздействия атмосферных осадков, прямого солнечного излучения, конденсации влаги.

Приводы имеют взрывобезопасный вид взрывозащиты “взрывонепроницаемая оболочка” и маркировку взрывозащиты IExdIICT6 по ГОСТ Р 51330.0-99. По защищенности от попадания внутрь твердых тел и проникновения воды приводы изготовлены в исполнении IP54 по ГОСТ 14254-96 и относятся к невосстанавливаемым, неремонтируемым.

Правый клапан

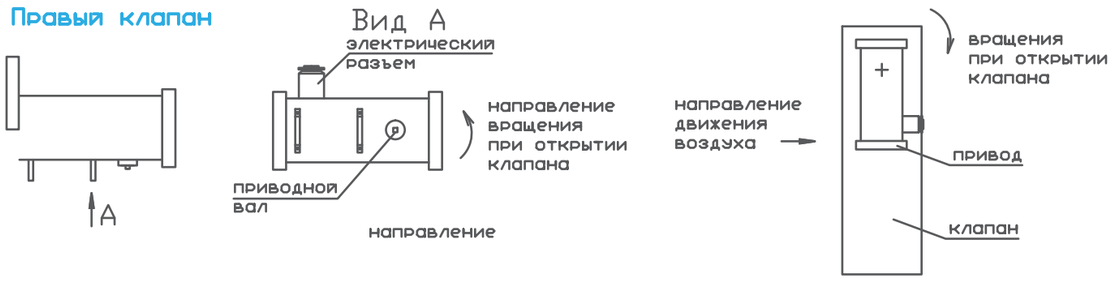

Левый клапан

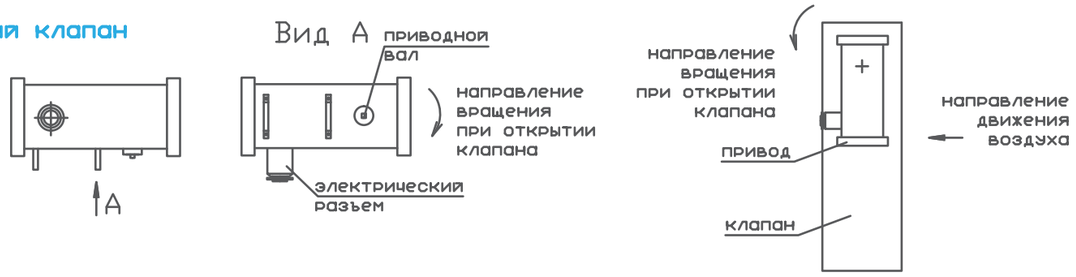

Маркировка

СТРУКТУРА МАРКИРОВКИ ПРИВОДА ПРИ ЗАКАЗЕ:

ЭПВ-LM230-S-П(Л)

- ЭПВ — Маркировка оболочки
- LM230 — Тип привода
- П(Л) — Направление вращения привода при открытии клапана

Декоративная решетка для клапана КЛАП-Д

В целях эстетического оформления помещения проема, в котором установлен клапан возможна его комплектация декоративной решеткой.

Декоративная нерегулируемая решетка изготавливается из оцинкованной стали и покрыта порошковой краской. Размеры решеток полностью унифицированы с типоразмерным рядом клапанов.

Решетка крепится к стене, посадочные размеры решетки больше размеров фланца клапана.

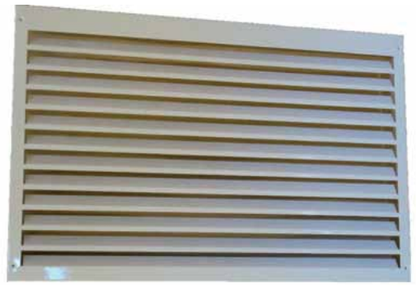

Сертификаты

РОССИЙСКАЯ ФЕДЕРАЦИЯ
СЕРТИФИКАТ СООТВЕТСТВИЯ
(обязательная сертификация)

№ С-RU.ПБ25.В.01918 (номер сертификата соответствия) ТР 0642524 (учетный номер бланка)

ЗАЯВИТЕЛЬ (наименование и местонахождение заявителя) ООО «АВС». Адрес: 197372, г.Санкт-Петербург, проспект Авиаконструкторов дом 5 корп. 2 лит. А. ОГРН: 1127847046140. Телефон +7(812)309 4811, факс +7(812)309 4811.

ИЗГОТОВИТЕЛЬ (наименование и местонахождение изготовителя продукции) ООО «АВС». Адрес: 197372, г.Санкт-Петербург, проспект Авиаконструкторов дом 5 корп. 2 лит. А. ОГРН: 1127847046140. Телефон +7(812)+7(812)309 4811, факс +7(812)+7(812)309 4811.

ОРГАН ПО СЕРТИФИКАЦИИ (наименование и местонахождение органа по сертификации, выдавшего сертификат соответствия) ОС "ТПБ СЕРТ" ООО "Технологии пожарной безопасности". Россия, 141315, Московская область, г. Сергиев Посад, Московское шоссе, д. 25, тел. 771-7472, факс 771-7473. ОГРН: 1085038002906. Аттестат рег. № ТРПБ.RU.ПБ25 выдан 25.08.2010г. МЧС России.

ПОДТВЕРЖДАЕТ, ЧТО ПРОДУКЦИЯ (информация об объекте сертификации, позволяющая идентифицировать объект) Клапан противопожарный КЛАП-120-Д(С) по ТУ 4854-008-38038689-2012. Предел огнестойкости в режиме дымового клапана - Е 120. Серийный выпуск.

код ОК 005 (ОКП) 48 5484

код ЕКПС

код ТН ВЭД России

СООТВЕТСТВУЕТ ТРЕБОВАНИЯМ ТЕХНИЧЕСКОГО РЕГЛАМЕНТА (ТЕХНИЧЕСКИХ РЕГЛАМЕНТОВ) (наименование технического регламента (технических регламентов), на соответствие требованиям которого (которых) проводились сертификация) Технический регламент о требованиях пожарной безопасности (Федеральный закон от 22.07.2008 N 123-ФЗ); ГОСТ Р 53301-2009.

ПРОВЕДЕННЫЕ ИССЛЕДОВАНИЯ (ИСПЫТАНИЯ) И ИЗМЕРЕНИЯ Протокол сертификационных испытаний № 2148-С/ТР от 05.08.2013 г. ИЦ "ТПБ ТЕСТ" ООО «Технологии пожарной безопасности», № ТРПБ. RU.ИН14 от 25.08.2010 г.

ПРЕДСТАВЛЕННЫЕ ДОКУМЕНТЫ (документы, представленные заявителем в орган по сертификации в качестве доказательств соответствия продукции требованиям технического регламента (технических регламентов)) Сертификат системы менеджмента качества ГОСТ ISO 9001-2011 (ISO 9001:2008) № СДССМТ.RU.ОС01.К00047 от 07.08.2013 г. по 07.08.2016 г., выдан ОС "СибМосТест" номер аттестата аккредитации СДССМТ. RU.31068.ОС01 от 03.07.2013 г.

СРОК ДЕЙСТВИЯ СЕРТИФИКАТА СООТВЕТСТВИЯ с 14.08.2013 по 13.07.2016

М.П.

Руководитель (заместитель руководителя) органа по сертификации — Г.В. Чернецов
подпись, инициалы, фамилия

Эксперт (эксперты) — Ю.Н. Гришин
подпись, инициалы, фамилия

ПетроВентКомплект

Вентиляционное оборудование

Региональное представительство:

Центральный офис в Санкт-Петербурге:
ул. Софийская, 66, 2 этаж
Тел./факс: (812) 309-48-11 (многоканальный)
Отдел продаж: sales@pvkom.ru

Филиал в Москве:
Порядковый пер. 21, 2 этаж
тел./факс: (495) 785-36-41
info.msk@pvkom.ru

www.pvkom.ru